Dubbele deuvelverbinding

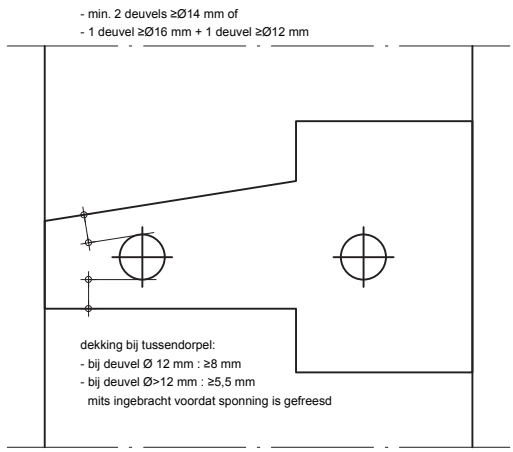

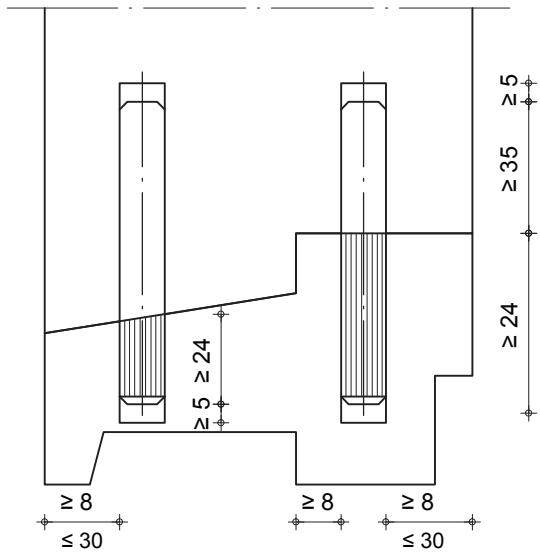

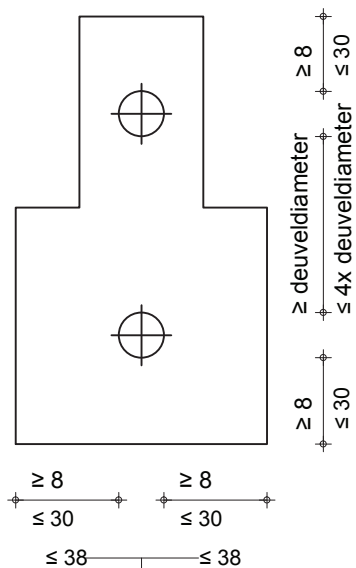

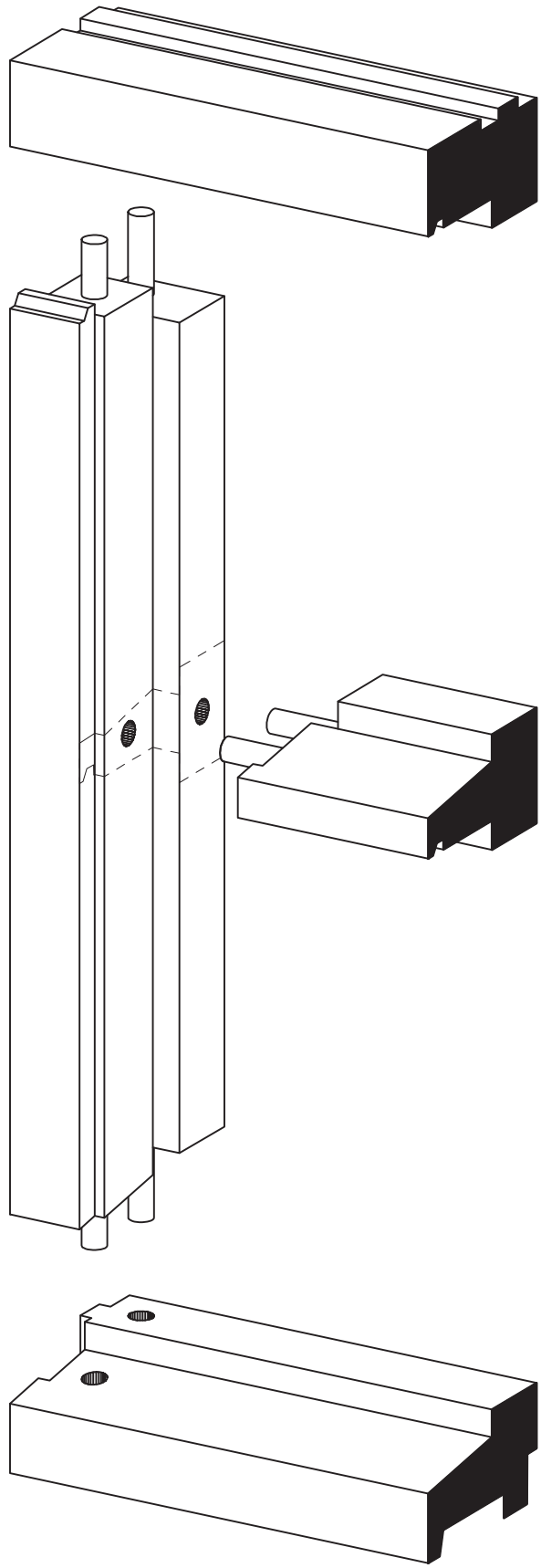

KVT
Kwaliteit van houten gevelelementen

Katern 15 Verbindingen

Plaatsen van deuvels en onderlinge afstanden

oktober 2015

15.03

schaal 1:2